Serrure encastrée poignée en T

En acier inoxydable

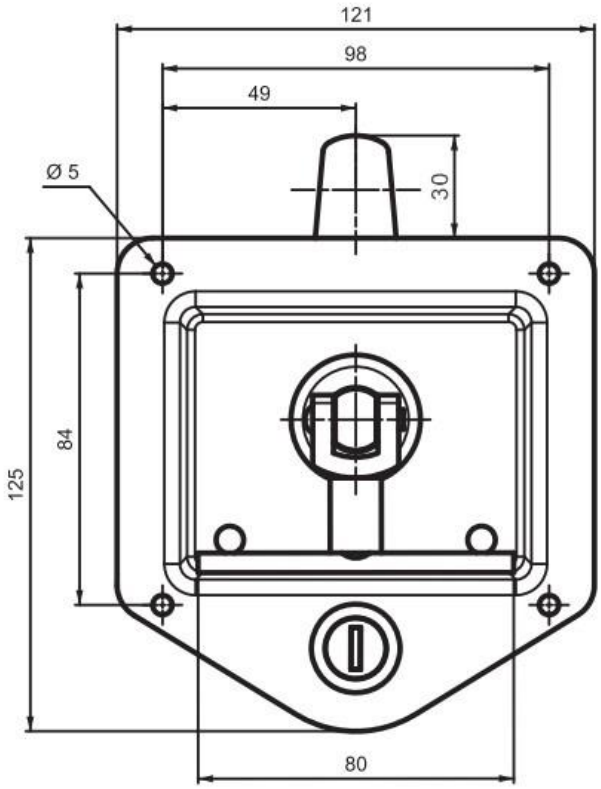

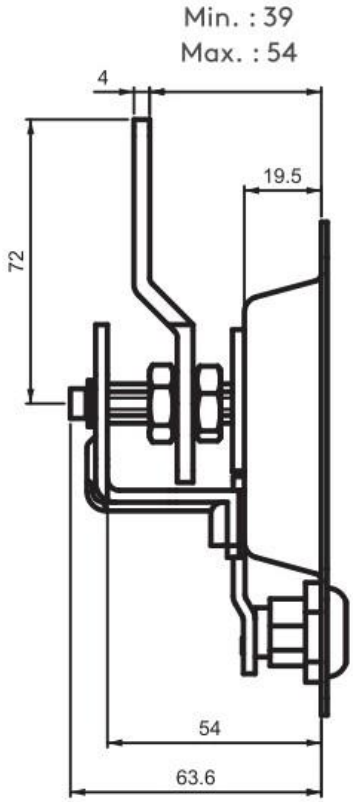

DESCRIPTION

Serrure à usage intensif, poignée en T
Corps en acier inoxydable, poignée en zamak,
Rotation gauche ou droite,
Convient pour les équipements spéciaux,
Came réglable sur une large plage d'emprise,
Verrouillage par clé standard
(Clé de sécurité en option),

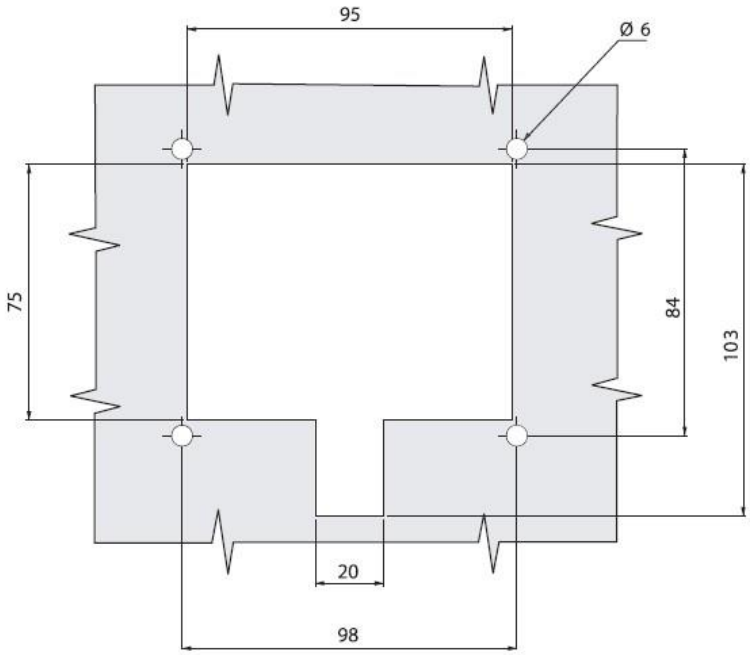

Découpe

Référence :

PT64121125KX